Полководец / General

Центурион / Centurion

Музыкант / Musician

Сигнифер / Signifier

Легионер / Legionaries

Легионер / Legionaries

Легионер / Legionaries

Легионер / Legionaries

Легионер / Legionaries

Легионер / Legionaries

Легионер / Legionaries

Легионер / Legionaries

Легионер / Legionaries

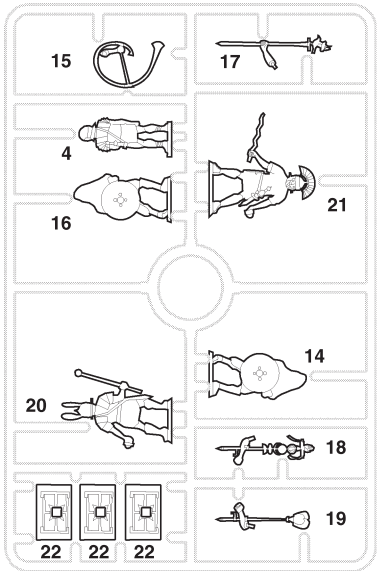

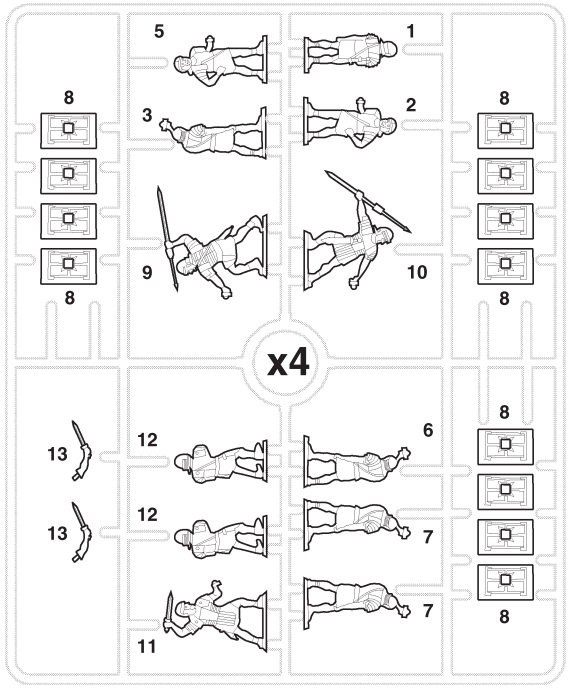

Легионеры Римской империи

№8043

Roman Imperial Legionaries

СДЕЛАНО В РОССИИ / MADE IN RUSSIA **МАСШТАБ** / SCALE **1:72**

Римская армия была самой организованной и обученной в Древнем Мире. Это позволило римлянам контролировать практически все известные в те времена территории: полностью средиземноморское побережье, большую часть Центральной Азии, Северную Африку вплоть до пустыни, всю Европу (до Рейна и Дуная на востоке и до Британии на северо-западе). Основным оружием римских легионеров были короткие обоюдоострые мечи (гладиусы) и метательные копья (пилумы). Особое место в вооружении легионера занимал щит, который был прямоугольной формы и довольно тяжелый. Во время сражения воины, используя эти щиты, могли выстроиться «черепахой». «Черепаха» представляла собой сомкнутое боевое построение, при котором первая шеренга легионеров держала щиты перед собой, следующие шеренги - над головой, а фланговые воины прикрывали черепаху с левого и правого фланга соответственно, тем самым образуется своеобразный сплошной защитный панцирь из щитов. В таком построении легионеры были мало уязвимы для стрел и метательных копий.

The Roman army was the most organized and best trained army throughout the Ancient World. This advantage allowed the Romans to control virtually all the territory of the world known in those times: the whole Mediterranean coast, the greater part of Central Asia, North Africa to the extent of the desert, all Europe through the Rhein and the Danube in the east and Britain in the north-west. Generally, the Roman legionaries were equipped with short double-edged swords: Gladiuses and javelins: Pila. The special role of a legionaryЪs weapon played a shield: although pretty ponderous it was rectangular in shape and during sieges soldiers could draw up in a tortoise-like formation called a Testudo or “tortoise” formation. In the closed Testudo, the front row of legionaries placed their shields in front of them, soldiers in the middle placed their shields over their heads and the flank soldiers completed the tortoise on the left and the right flanks respectively. This arrangement formed a very solid protective turtle-shell of shields. In such a formation legionaries were practically invulnerable to arrows and javelins.

Любые модели каталог предприятия «ЗВЕЗДА», вы можете приобрести по почте, прислав заявку по адресу:

141730, Московская область, г. Лобня, ул. Промышленная, д.2,
ООО «ЗВЕЗДА»

www.zvezda.org.ru

СОХРАНИТЕ ЭТОТ КУПОН ДЛЯ ВОЗМОЖНЫХ ОБРАЩЕНИЙ

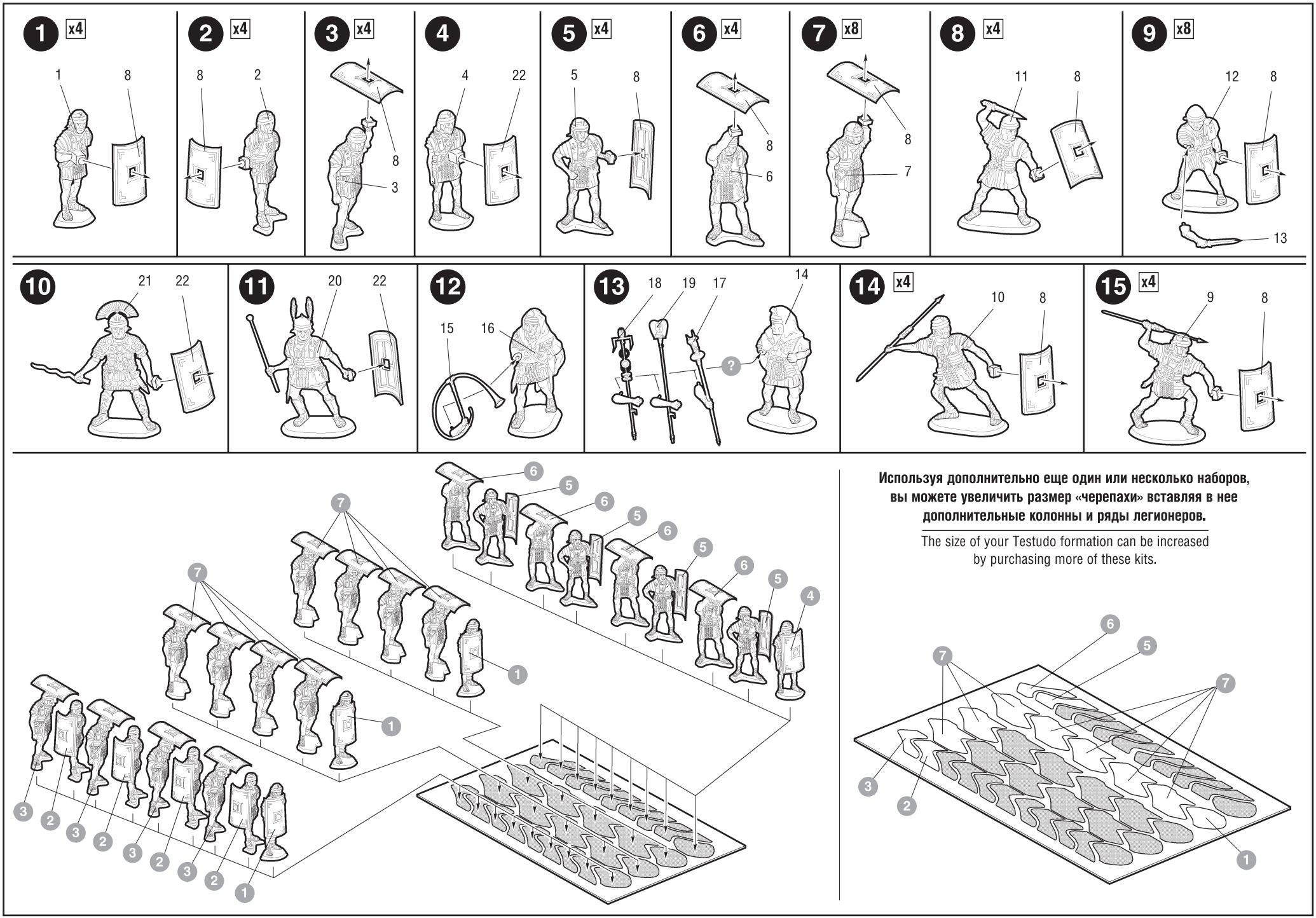
1 x4
1 8
2 x4
8 2
3 x4
8 3
4
4 22
5 x4
5 8
6 x4
8 6
7 x8
8 7
8 x4
11 8
9 x8
12 8 13
10
21 22
11
20 22
12
15 16
13
18 19 17 14
?
14 x4
10 8
15 x4
9 8
Используя дополнительно еще один или несколько наборов, вы можете увеличить размер «черепахи» вставляя в нее дополнительные колонны и ряды легионеров.
The size of your Testudo formation can be increased by purchasing more of these kits.